FRASA

FRASA PURA 120

FCH025120L.F

INOX



CARACTERÍSTICAS

Acabamento: Vidro branco ou Inox
Tipo de instalação: Teto
Tipo de comando: Soft touch
Comando à distância: Sim
Níveis de potência: 3 + Intensivo
Desligar automático / Temporizador: Sim (10 min.)
Iluminação: Strip Led 11,9W
Temperatura da luz: 3000°K
Filtros anti-gordura: 4
Tipo de filtro: Alumínio
Indicador de limpeza de filtros: Sim (100 h)
Diâmetro saída de filtros: 220x90mm / 230x80mm
Válvula anti-retorno: -
Redutor: -
Compatível recirculação (filtro carvão): Opcional (4xFCHZ36)
Compatível c/ ventilação mecânica: -
Extração: 373 - 609 m3/h (691 m3/h intensivo)
Pressão máxima: 669 Pa
Nível de ruído: 57 - 69 db (72 db intensivo)
Classe de energia: B
Potência total: 210,9 W

DESENHO TÉCNICO

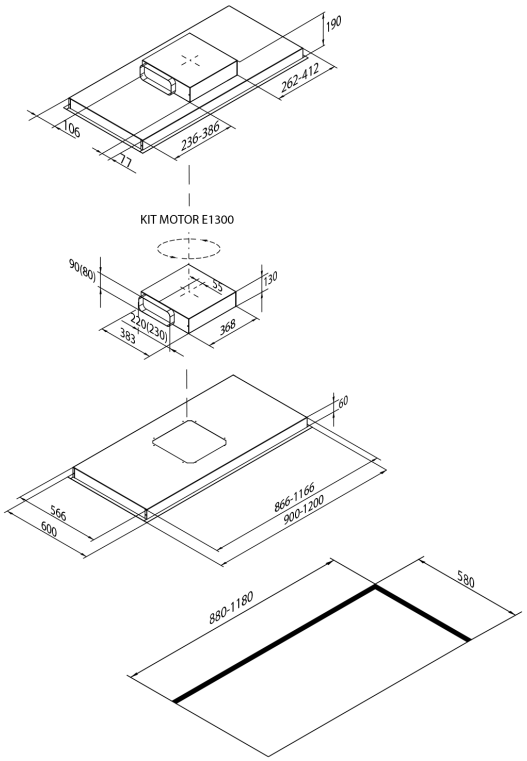
190
262-412
106
236-386
77
KIT MOTOR E1300
90(80)
55
130
220(230)
383
368
60
566
500
866-1166
900-1200
880-1180
580