FRASA

FRASA GLIM extensível

F10GL33.CR
CROMADA



CARACTERÍSTICAS

Misturadora de monocomando lateral
Bica extensível e giratória a 180°
Função jacto normal e chuveiro
Cartucho com discos cerâmicos
Diâmetro do furo para montagem Ø 35 mm
Ligações flexíveis.

DESENHO TÉCNICO

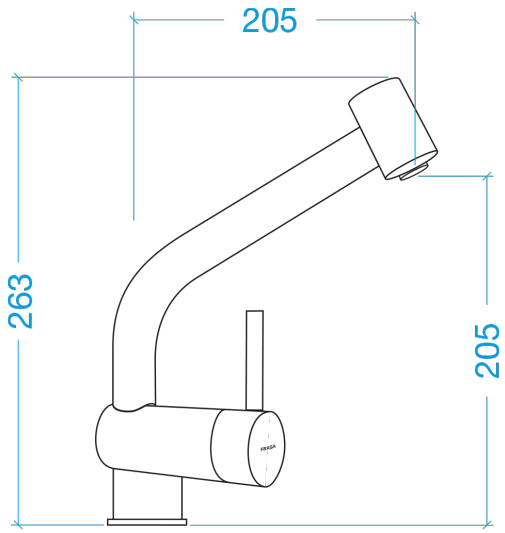
205
263
205