FRASA

FRASA GALA fixa

F10GA20.IX

AÇO-INOX



CARACTERÍSTICAS

Misturadora de monocomando, com manipulo lateral
Bica giratória a 360°
Cartucho com discos cerâmicos
Diâmetro do furo para montagem Ø 35 mm
Ligações flexíveis.

DESENHO TÉCNICO

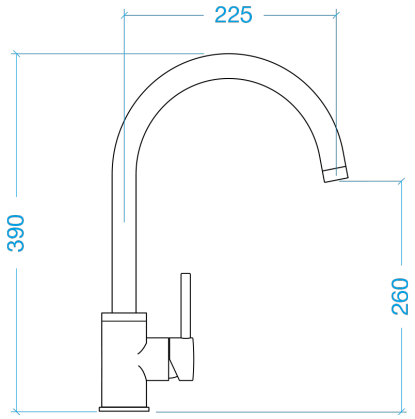
225
390
260